TỔNG CÔNG TY CÔNG NGHIỆP
MỎ VIỆT BẮC TKV - CTCP
CÔNG TY CỔ PHẦN XI MĂNG
TÂN QUANG – VVMI
Số: 1123 /TB - CTQ

CỘNG HÒA XÃ HỘI CHỦ NGHĨA VIỆT NAM
Độc lập - Tự do - Hạnh phúc

Tuyên Quang, ngày 23 tháng 11 năm 2026

THÔNG BÁO MỜI BÁO GIÁ

Đơn hàng: Cung cấp Tấm lót, bu lông máy nghiền xi

Kính gửi: Các nhà cung cấp quan tâm

Hiên nay, Công ty cổ phần xi măng Tân Quang – VVMI đang có nhu mua Tấm lót, bu lông máy nghiền xi. Chúng tôi trân trọng kính mời các nhà cung cấp quan tâm gửi báo giá chi tiết cho đơn hàng này với số lượng, chủng loại và các điều kiện thương mại cụ thể như sau:

A. Chủng loại, số lượng hàng hoá:

TT	Tên, quy cách hàng hoá	ĐV tính	Đơn giá chưa bao gồm	Thuế GTGT
1	Bu lông đầu vuông M30x170	Đồng/Bộ		
2	Bu lông ô van M30x150	Đồng/Bộ		
3	Tấm lót đầu vào máy nghiền xi 281.15 số 1	Đồng/Kg		
4	Tấm lót đầu vào máy nghiền xi 281.15 số 2	Đồng/Kg		
5	Tấm lót đầu vào máy nghiền xi 281.15 số 3	Đồng/Kg		
6	Tấm lót khoang thô nghiền xi 281.15 số 1	Đồng/Kg		
7	Tấm lót khoang thô nghiền xi 281.15 số 2	Đồng/Kg		
8	Tấm lót khoang thô nghiền xi 281.15 số 3	Đồng/Kg		
9	Tấm lót khoang thô nghiền xi 281.15 số 4	Đồng/Kg		

Ghi chú:
- Thông số kỹ thuật: Theo bản vẽ bên A cung cấp (đính kèm)
- Tiêu chuẩn chất lượng: Hàng mới 100%, chưa qua sử dụng

B. Các điều kiện thương mại

1. Thời gian giao hàng: *[Nhà cung cấp nêu rõ thời gian dự kiến giao hàng]*
2. Địa điểm giao hàng: Xuống hàng tại kho Công ty cổ phần xi măng Tân Quang – VVMI
3. Thời gian thanh toán: Trong vòng 60 ngày kể từ ngày giao hàng
4. Thời gian bảo hành: Hàng hoá bảo hành ≥ 12 tháng kể từ bàn giao đưa vào sử dụng.
5. Hiệu lực của báo giá: Tối thiểu 45 ngày kể từ ngày báo giá
6. Nhà sản xuất, xuất xứ: Nêu rõ nhà sản xuất, xuất xứ của hàng hoá

Nếu cần thêm thông tin hoặc có bất kỳ câu hỏi nào về thông báo này, vui lòng liên hệ:

- Đơn vị: Công ty cổ phần xi măng Tân Quang – VVMI; Địa chỉ: Tổ dân phố 3, phường Nông Tiến, tỉnh Tuyên Quang
- Điện thoại: 02073.881.268 hoặc cán bộ phụ trách: Đỗ Trường Giang, điện thoại: 0983.594.289

Công ty cổ phần xi măng Tân Quang – VVMI kính mời các nhà cung cấp gửi báo giá về địa chỉ trên trước ngày 26/11/2026.

Xin trân trọng cảm ơn!

Nơi nhận:
- https://vinacomin.vn/vi
- https://ximangtanquang.com.vn
- Lưu VT, G(03).

GIÁM ĐỐC

CÔNG TY CỔ PHẦN XI MĂNG TÂN QUANG - VVMI

Tống Thanh Sơn

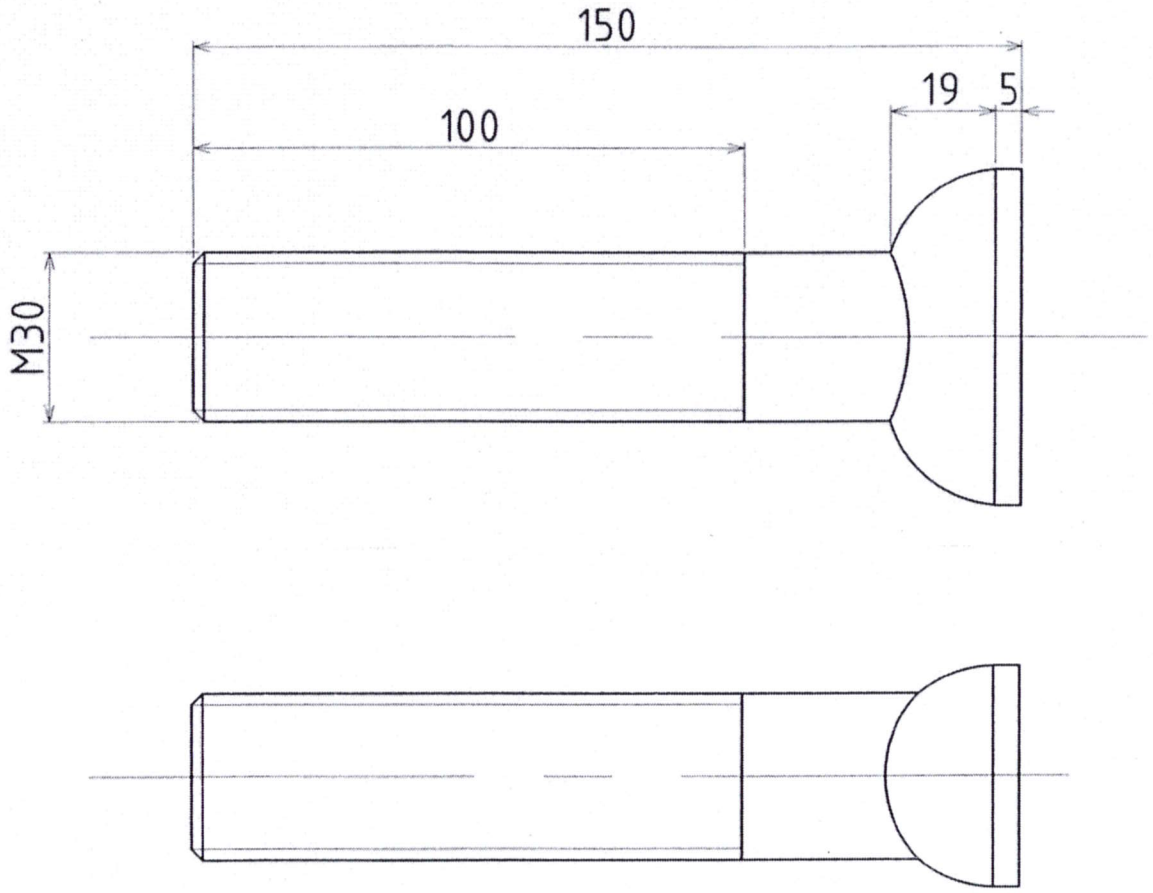

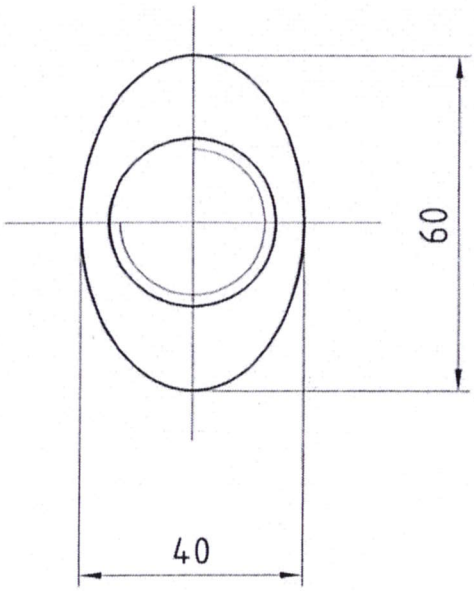

YÊU CẦU KĨ THUẬT:
- Cường độ chịu lực của bu lông đạt: 8.8
- 01 bộ gồm : 01 bu lông, 02 ê cu, 01 đệm vênh, 01 đệm phẳng

CÔNG TY CP XI MĂNG TÂN QUANG - VVMI				*Thiết bị* MÁY NGHIỀN XI -281.15	
Ch. năng	Họ và tên	Chữ ký	Ngày tháng	*Chi tiết*	BL281.15 - 01 - CĐ
P.GĐ	Nguyễn Trọng Dự			BU LÔNG Ô VAN M30x150	Số lượng / Khối lượng
P.CĐ	Nguyễn Văn Phương				
Kiểm tra	Nguyễn Anh Tuyên				Số tờ: / Tờ số:
Thiết kế	Hoàng Trung Kiên				Vật liệu: C45
Vẽ					

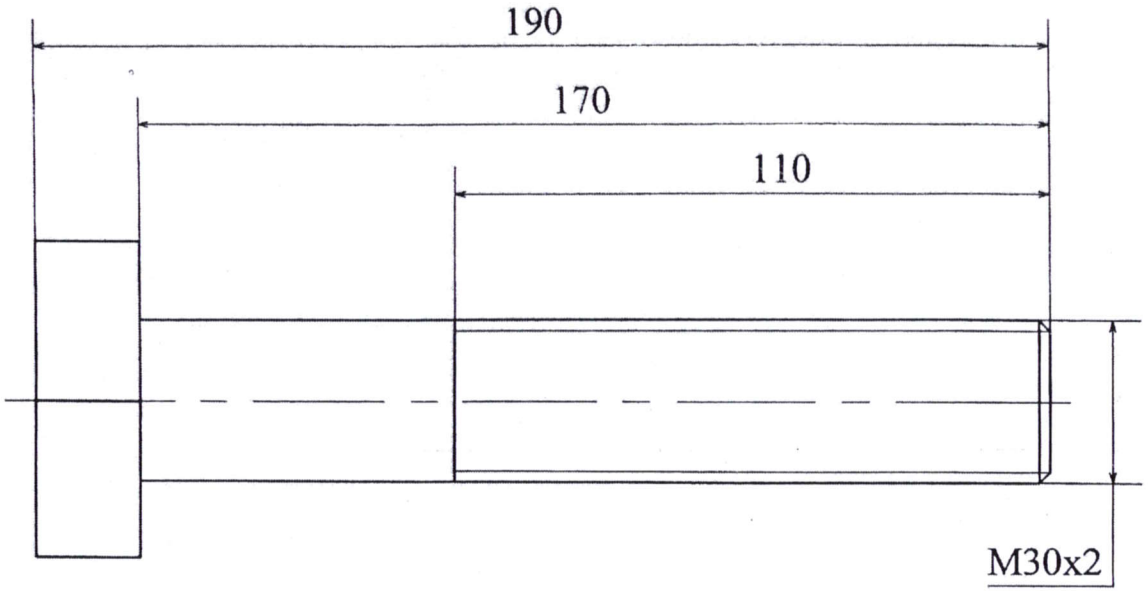

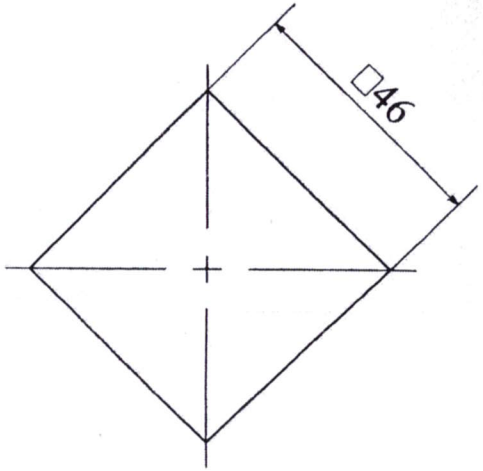

YÊU CẦU KĨ THUẬT:

- Cường độ chịu lực của bu lông đạt 8.8
- Một bộ bao gồm 01 bu lông 02 ecu M30x2, 01 đệm phẳng, 01 đệm vênh M30.

CÔNG TY CP XI MĂNG TÂN QUANG - VVMI				*Thiết bị* MÁY NGHIỀN XI -281.15	
Ch. năng	Họ và tên	Chữ ký	Ngày tháng	*Chi tiết* BU LÔNG ĐẦU VUÔNG M30x170	BLTLĐV - 01 - CĐ
P.GĐ	Nguyễn Trọng Dự				Số lượng / Khối lượng
P.CĐ	Nguyễn Văn Phương				
Kiểm tra	Nguyễn Anh Tuyên				Số tờ: / Tờ số:
Thiết kế	Hoàng Trung Kiên				Vật liệu: C45
Vẽ					

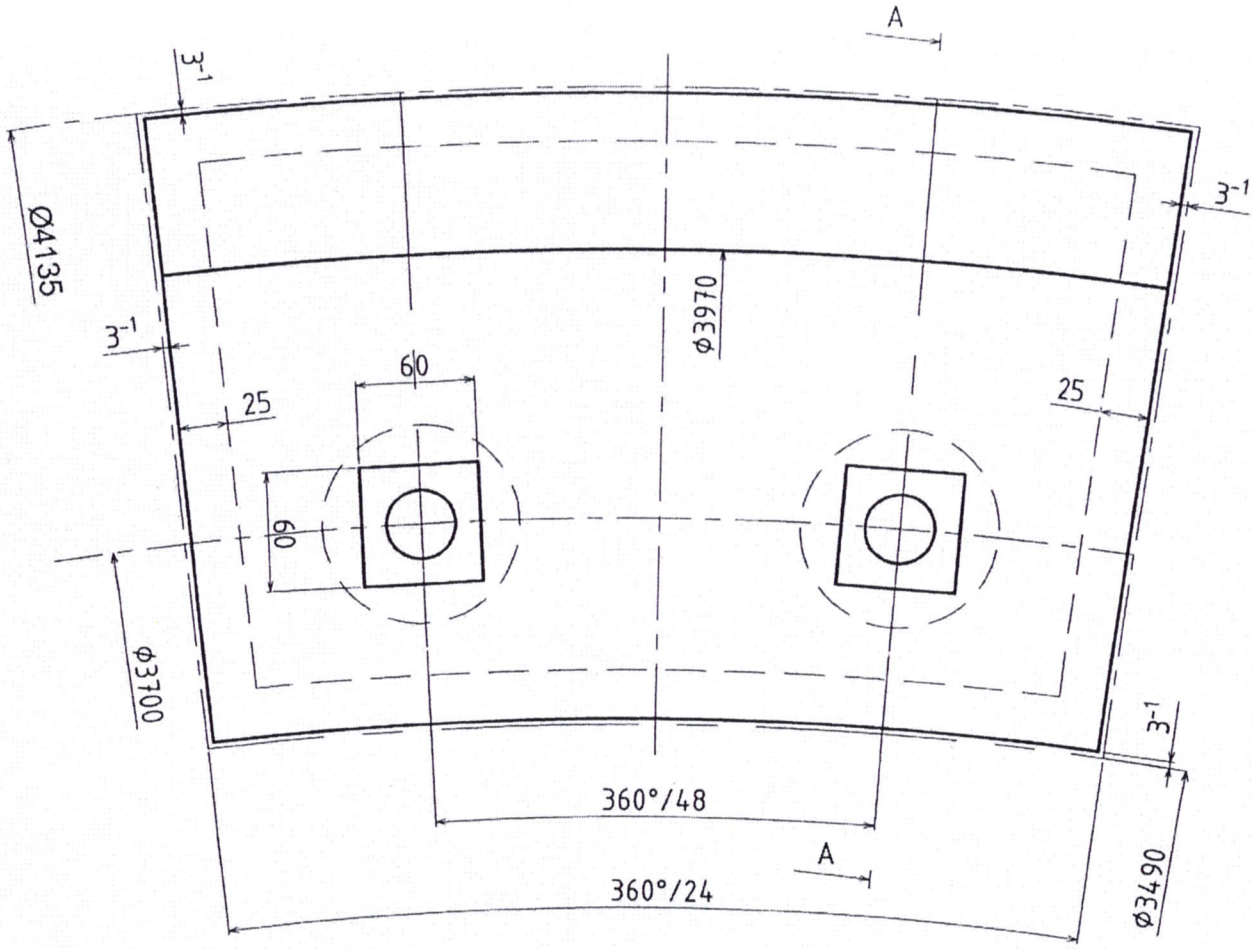

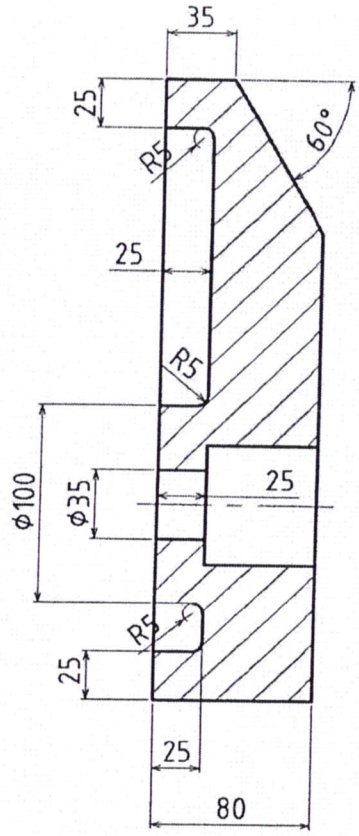

A-A

YÊU CẦU KĨ THUẬT:

- Dung sai kích thước còn lại lấy theo ±IT15
- Mác thép hiện tại để tham khảo, nhà cung cấp có thể thay đổi mác thép để đảm bảo các yêu cầu sau:

+ Chi tiết đạt độ cứng ≥40HRC, có báo cáo kết quả phân tích thành phần hóa học và độ cứng của sản phẩm do đơn vị thứ 3 có thẩm quyền phân tích.
+ Độ mòn bề mặt không vượt quá 7 mm trong 12 tháng kể từ ngày đưa thiết bị vào sử dụng.
hoặc sản lượng sản xuất xi măng bột đạt 920.000 tấn (tùy điều kiện nào đến trước)

- Chi tiết không cong vênh, nứt, rỗ, ngót. Làm sạch cát, ba via, cùn cạnh sắc.
- Các bán kính đúc: lấy R=3÷5mm.

CÔNG TY CP XI MĂNG TÂN QUANG - VVMI				*Thiết bị* **MÁY NGHIỀN XI -281.15**	
Ch.năng	Họ và tên	Chữ ký	Ngày tháng	*Chi tiết* TẤM LÓT ĐẦU VÀO SỐ 1	TLĐV - 01 - CĐ
Duyệt	Tống Thanh Sơn				Số lượng: — Khối lượng: 67±5% kg/tấm
Kiểm tra	Nguyễn V Phương				
Kiểm tra	Nguyễn Anh Tuyên				VL: 110Cr13Mo
Vẽ	Hoàng Trung Kiên		19/2		

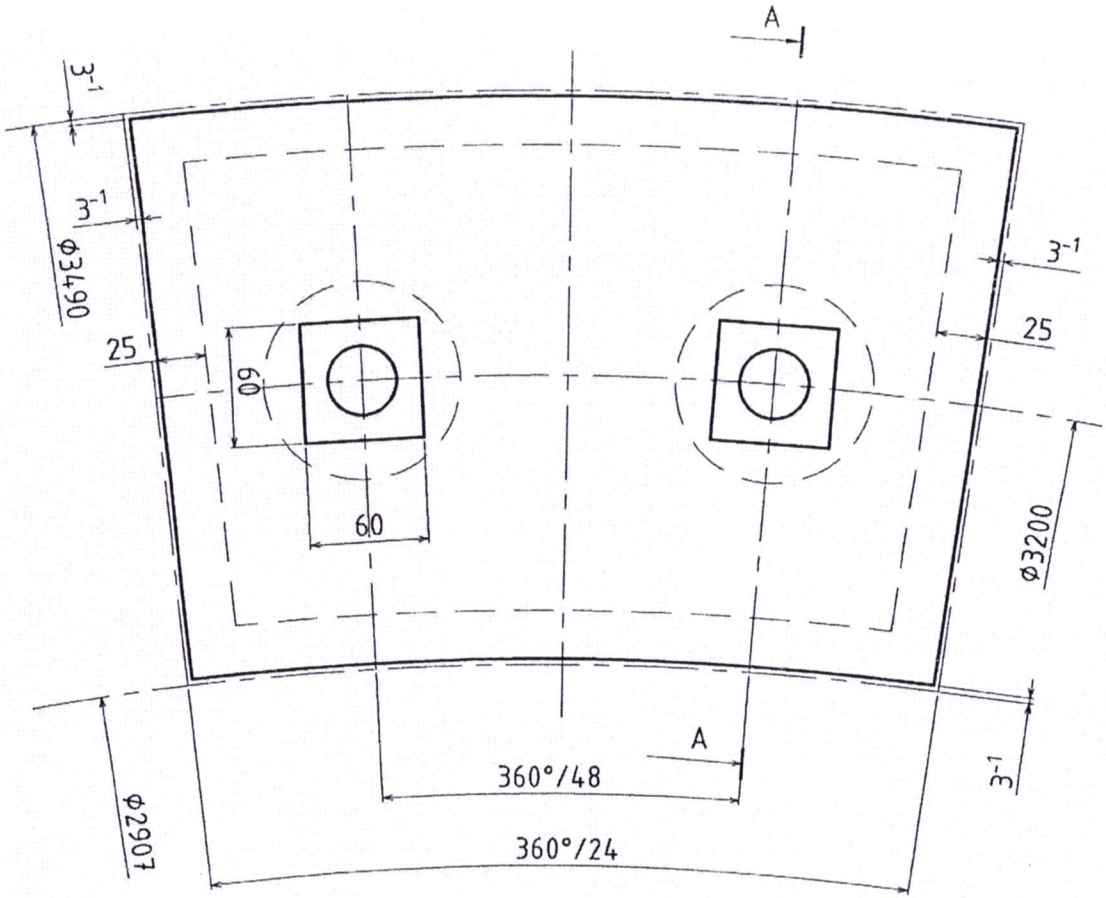

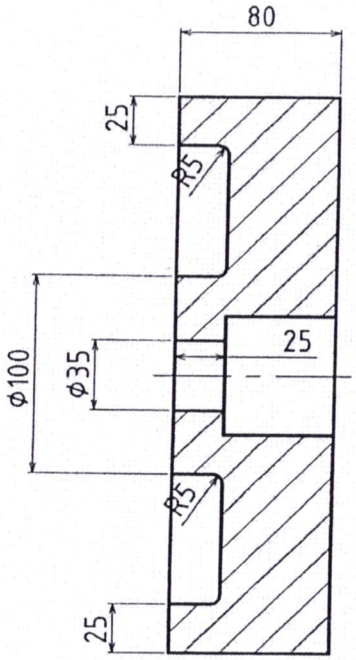

A-A

YÊU CẦU KĨ THUẬT:

- Dung sai kích thước còn lại lấy theo ±IT15
- Mác thép hiện tại để tham khảo, nhà cung cấp có thể thay đổi mác thép để đảm bảo các yêu cầu sau:
+ Chi tiết đạt độ cứng ≥40HRC, có báo cáo kết quả phân tích thành phần hóa học và độ cứng của sản phẩm do đơn vị thứ 3 có thẩm quyền phân tích.
+ Độ mòn bề mặt không vượt quá 7 mm trong 12 tháng kể từ ngày đưa thiết bị vào sử dụng.
hoặc sản lượng sản xuất xi măng bột đạt 920.000 tấn (tùy điều kiện nào đến trước)
- Chi tiết không cong vênh, nứt, rỗ, ngót. Làm sạch cát, ba via, cùn cạnh sắc.
- Các bán kính đúc: lấy R=3÷5mm.

CÔNG TY CP XI MĂNG TÂN QUANG - VVMI				Thiết bị: MÁY NGHIỀN XI -281.15	
Ch.năng	Họ và tên	Chữ ký	Ngày tháng	Chi tiết: TẤM LÓT ĐẦU VÀO SỐ 2	TLĐV - 02 - CĐ
Duyệt	Tống Thanh Sơn				Số lượng: Khối lượng
Kiểm tra	Nguyễn V Phương				57±5% kg/tấm
Kiểm tra	Nguyễn Anh Tuyên				VL: 110Cr13Mo
Vẽ	Hoàng Trung Kiên		19/26		

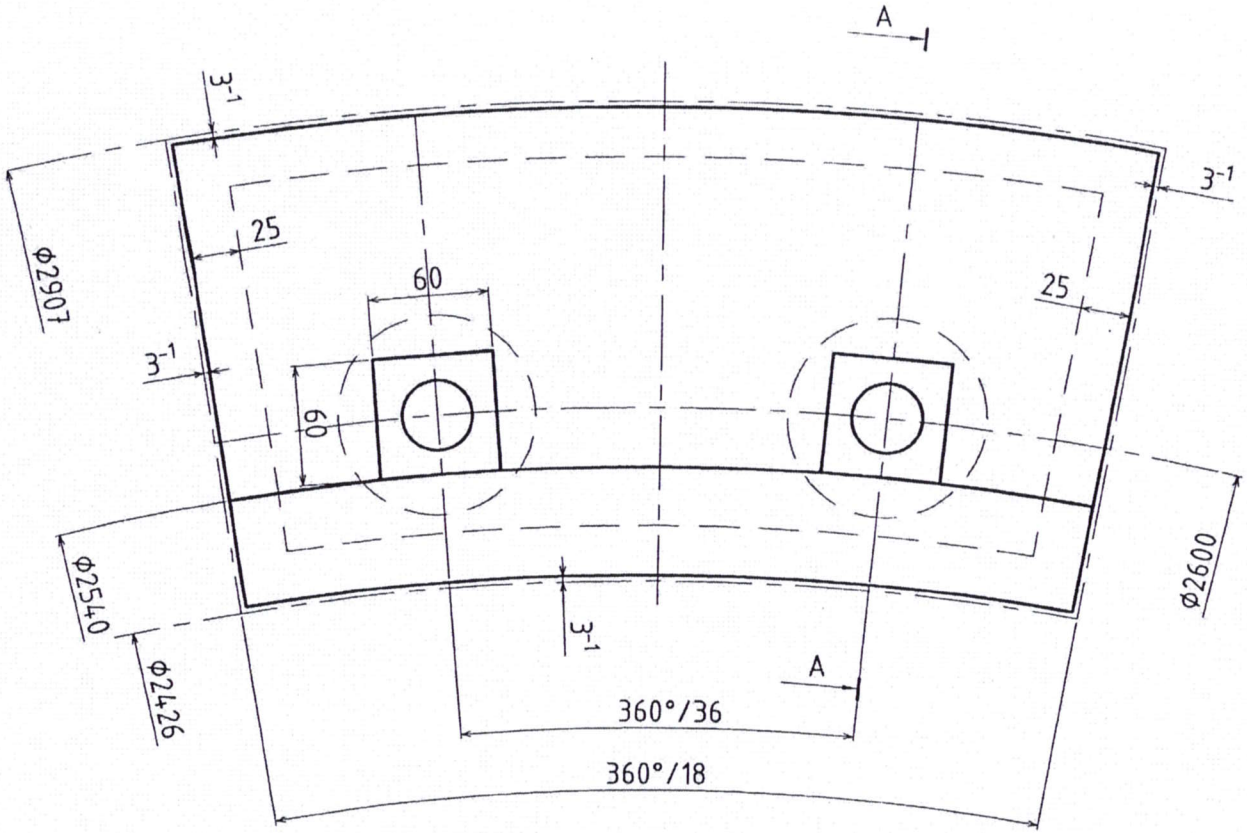

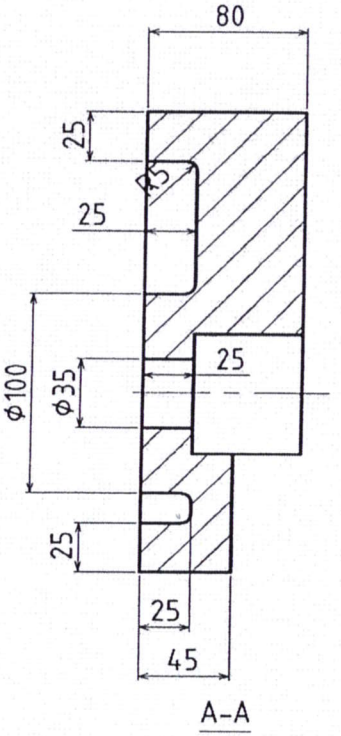

YÊU CẦU KĨ THUẬT:

- Dung sai kích thước còn lại lấy theo ±IT15
- Mác thép hiện tại để tham khảo, nhà cung cấp có thể thay đổi mác thép để đảm bảo các yêu cầu sau:
+ Chi tiết đạt độ cứng ≥40HRC, có báo cáo kết quả phân tích thành phần hóa học và độ cứng của sản phẩm do đơn vị thứ 3 có thẩm quyền phân tích.
+ Độ mòn bề mặt không vượt quá 7 mm trong 12 tháng kể từ ngày đưa thiết bị vào sử dụng.
hoặc sản lượng sản xuất xi măng bột đạt 920.000 tấn (tùy điều kiện nào đến trước)
- Chi tiết không cong vênh, nứt, rỗ, ngót. Làm sạch cát, ba via, cùn cạnh sắc.
- Các bán kính đúc: lấy R=3÷5mm.

CÔNG TY CP XI MĂNG TÂN QUANG - VVMI				Thiết bị: MÁY NGHIỀN XI -281.15	
Ch.năng	Họ và tên	Chữ ký	Ngày tháng	Chi tiết: TẤM LÓT ĐẦU VÀO SỐ 3	TLĐV - 03 - CĐ
Duyệt	Tống Thanh Sơn				Số lượng: — / Khối lượng: 46±5% kg/tấm
Kiểm tra	Nguyễn V Phương				
Kiểm tra	Nguyễn Anh Tuyên				VL: 110Cr13Mo
Vẽ	Hoàng Trung Kiên		T9/26		

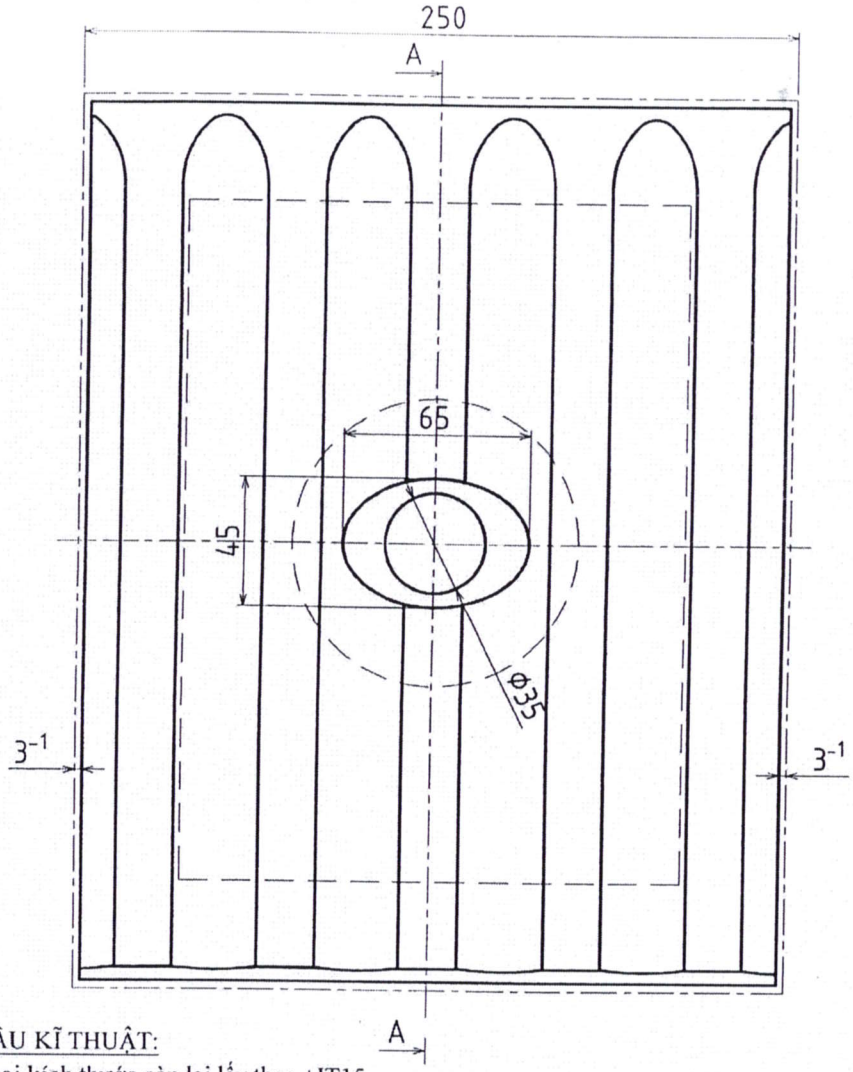

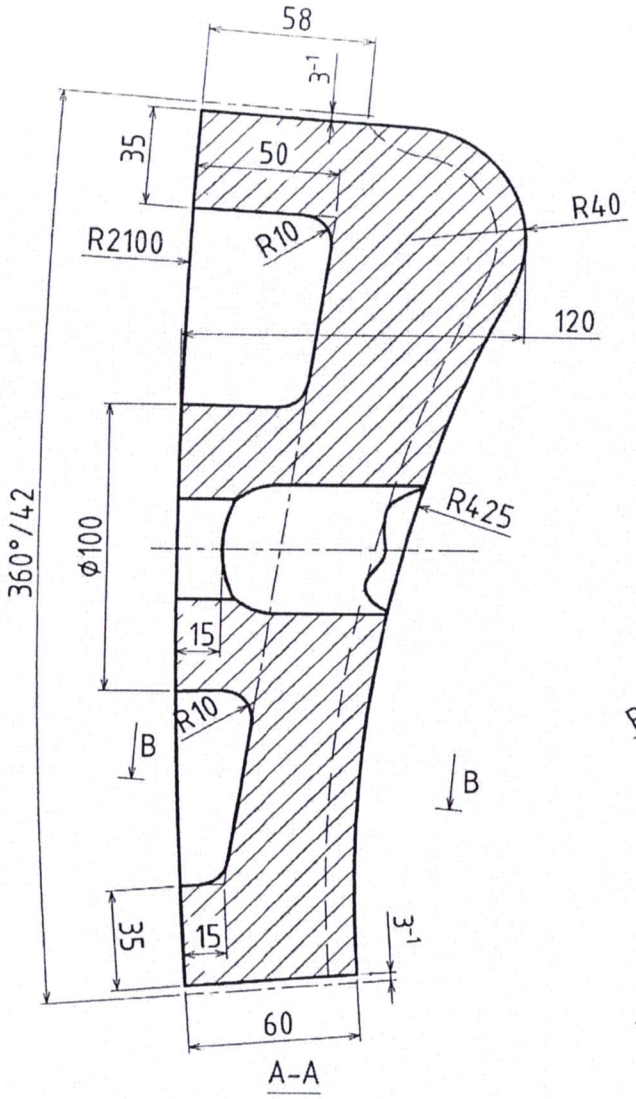

A–A

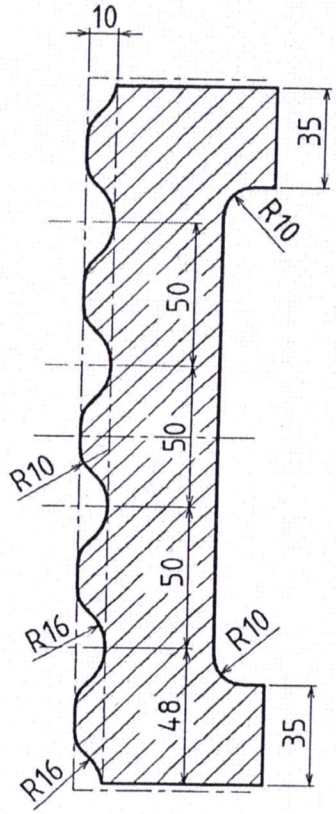

B–B

YÊU CẦU KĨ THUẬT:

- Dung sai kích thước còn lại lấy theo ±IT15
- Mác thép hiện tại để tham khảo, nhà cung cấp có thể thay đổi mác thép để đảm bảo các yêu cầu sau:
+ Chi tiết đạt độ cứng ≥40HRC, có báo cáo kết quả phân tích thành phần hóa học và độ cứng của sản phẩm do đơn vị thứ 3 có thẩm quyền phân tích.
+ Độ mòn bề mặt không vượt quá 7 mm trong 12 tháng kể từ ngày đưa thiết bị vào sử dụng hoặc sản lượng sản xuất xi măng bột đạt 920.000 tấn (tùy điều kiện nào đến trước)
- Chi tiết không cong vênh, nứt, rỗ, ngót. Làm sạch cát, ba via, cùn cạnh sắc.
- Các bán kính đúc: lấy R=3÷5mm.

CÔNG TY CỔ PHẦN XI MĂNG TÂN QUANG - VVMI			
Ch. năng	Họ và tên	Chữ ký	Ngày tháng
GĐ	Tống Thanh Sơn		
P.CĐ	Nguyễn Văn Phương		
Kiểm tra	Nguyễn Anh Tuyên		
Vẽ	Hoàng Trung Kiên		19/26

Thiết bị: MÁY NGHIỀN XI -281.15

Chi tiết: TẤM LÓT KHOANG THÔ- 01

TLKT - 01 - 001 - CĐ

Số lượng	Khối lượng
	36±5% kg/tấm

VL: 110Cr13Mo

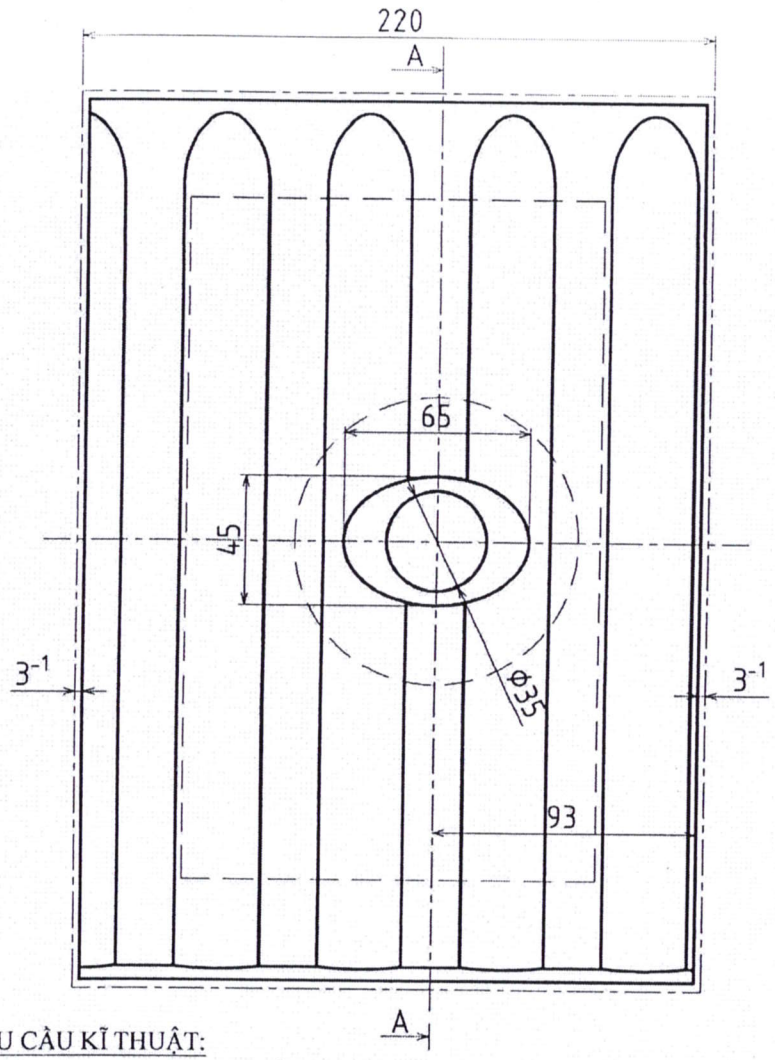

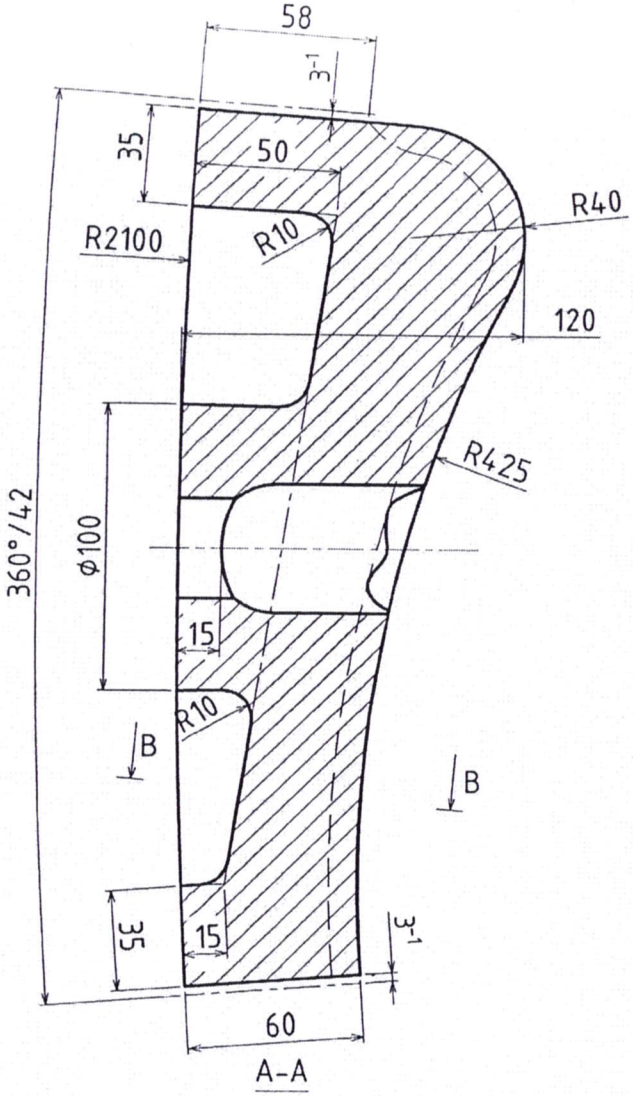

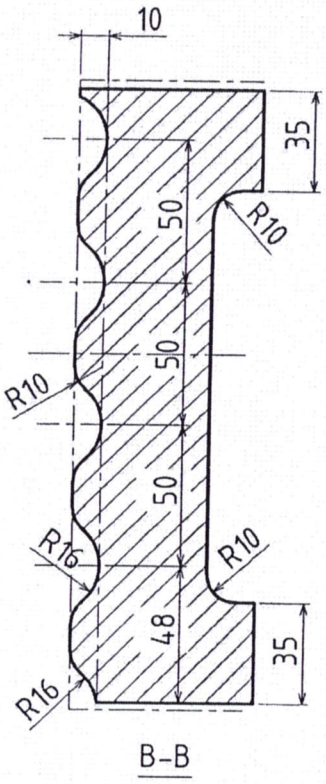

YÊU CẦU KĨ THUẬT:

- Dung sai kích thước còn lại lấy theo ±IT15
- Mác thép hiện tại để tham khảo, nhà cung cấp có thể thay đổi mác thép để đảm bảo các yêu cầu sau:
+ Chi tiết đạt độ cứng ≥40HRC, có báo cáo kết quả phân tích thành phần hóa học và độ cứng của sản phẩm do đơn vị thứ 3 có thẩm quyền phân tích.
+ Độ mòn bề mặt không vượt quá 7 mm trong 12 tháng kể từ ngày đưa thiết bị vào sử dụng hoặc sản lượng sản xuất xi măng bột đạt 920.000 tấn (tùy điều kiện nào đến trước)
- Chi tiết không cong vênh, nứt, rỗ, ngót. Làm sạch cát, ba via, cùn cạnh sắc.
- Các bán kính đúc: lấy R=3÷5mm.

CÔNG TY CỔ PHẦN XI MĂNG TÂN QUANG - VVMI			
Ch. năng	Họ và tên	Chữ ký	Ngày tháng
GĐ	Tống Thanh Sơn		
P.CĐ	Nguyễn Văn Phương		
Kiểm tra	Nguyễn Anh Tuyên		
Vẽ	Hoàng Trung Kiên		19/28

Thiết bị	MÁY NGHIỀN XI -281.15
Chi tiết	TLKT - 01 - 002 - CĐ
TÂM LÓT KHOANG THÔ- 02	Số lượng: — / Khối lượng: 33±5% kg/tấm
	VL: 110Cr13Mo

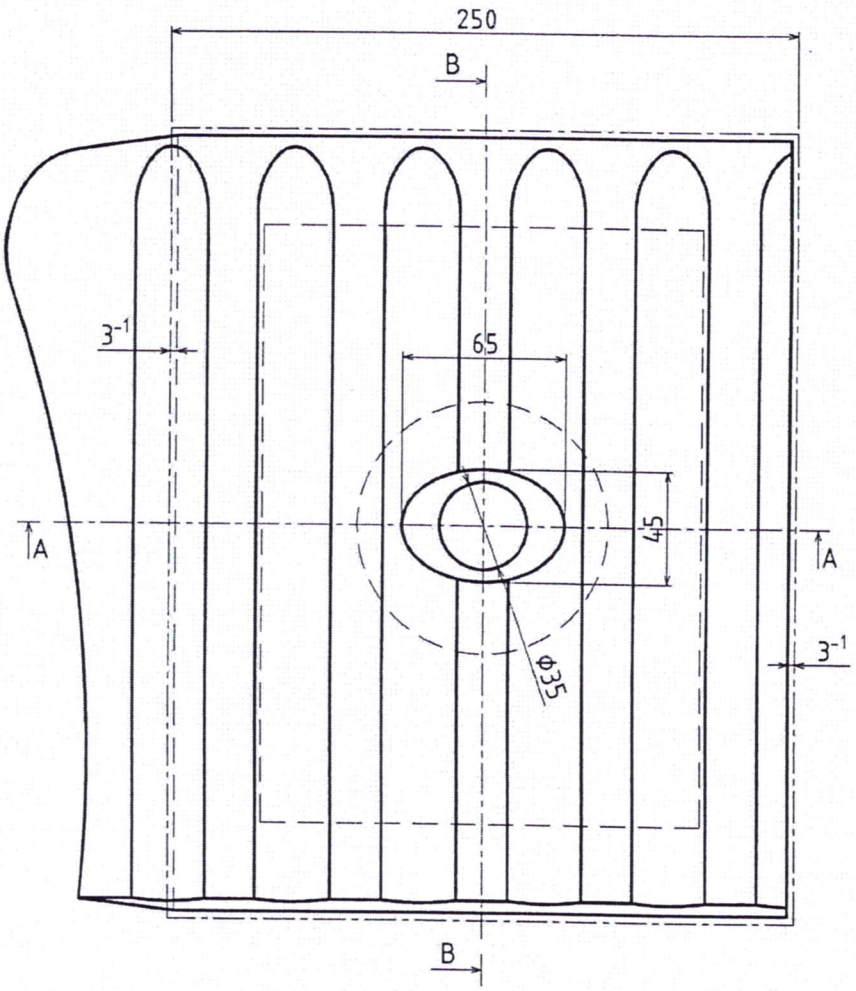

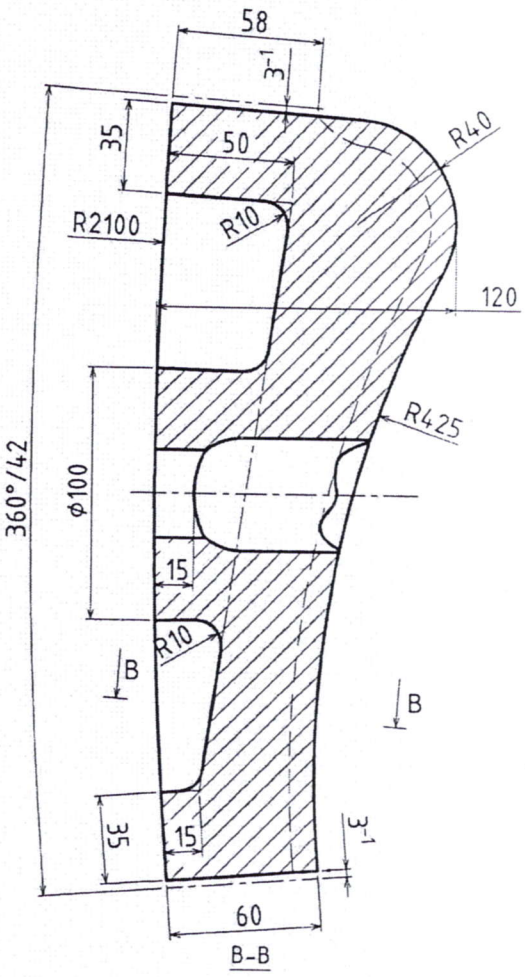

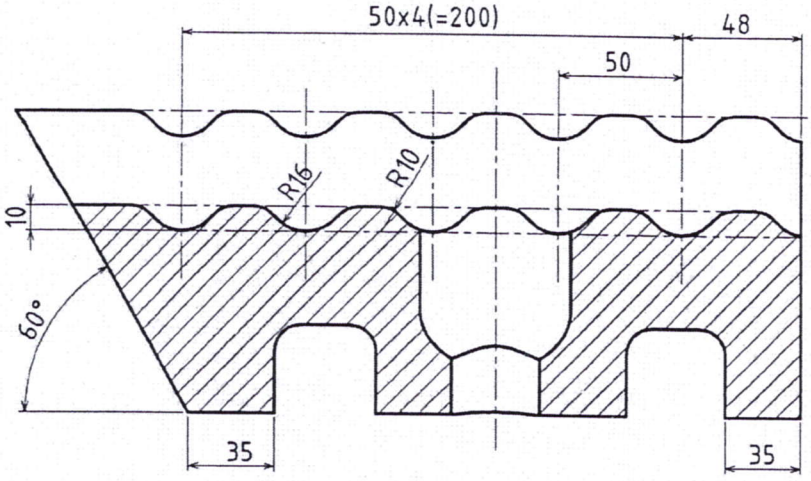

A-A

YÊU CẦU KĨ THUẬT:

- Dung sai kích thước còn lại lấy theo ±IT15
- Mác thép hiện tại để tham khảo, nhà cung cấp có thể thay đổi mác thép để đảm bảo các yêu cầu sau:
  + Chi tiết đạt độ cứng ≥40HRC, có báo cáo kết quả phân tích thành phần hóa học và độ cứng của sản phẩm do đơn vị thứ 3 có thẩm quyền phân tích.
  + Độ mòn bề mặt không vượt quá 7 mm trong 12 tháng kể từ ngày đưa thiết bị vào sử dụng hoặc sản lượng sản xuất xi măng bột đạt 920.000 tấn (tùy điều kiện nào đến trước)
- Chi tiết không cong vênh, nứt, rỗ, ngót. Làm sạch cát, ba via, cùn cạnh sắc.
- Các bán kính đúc: lấy R=3÷5mm.

CÔNG TY CỔ PHẦN XI MĂNG TÂN QUANG - VVMI				*Thiết bị*	MÁY NGHIỀN XI -281.15
Ch. năng	Họ và tên	Chữ ký	Ngày tháng	*Chi tiết*	TLKT - 01 - 003 - CĐ
GĐ	Tống Thanh Sơn			TẤM LÓT KHOANG THÔ- 03	Số lượng: — Khối lượng: 44±5% kg/tấm
P.CĐ	Nguyễn Văn Phương				
Kiểm tra	Nguyễn Anh Tuyên				VL: 110Cr13Mo
Vẽ	Hoàng Trung Kiên		19/12/26		

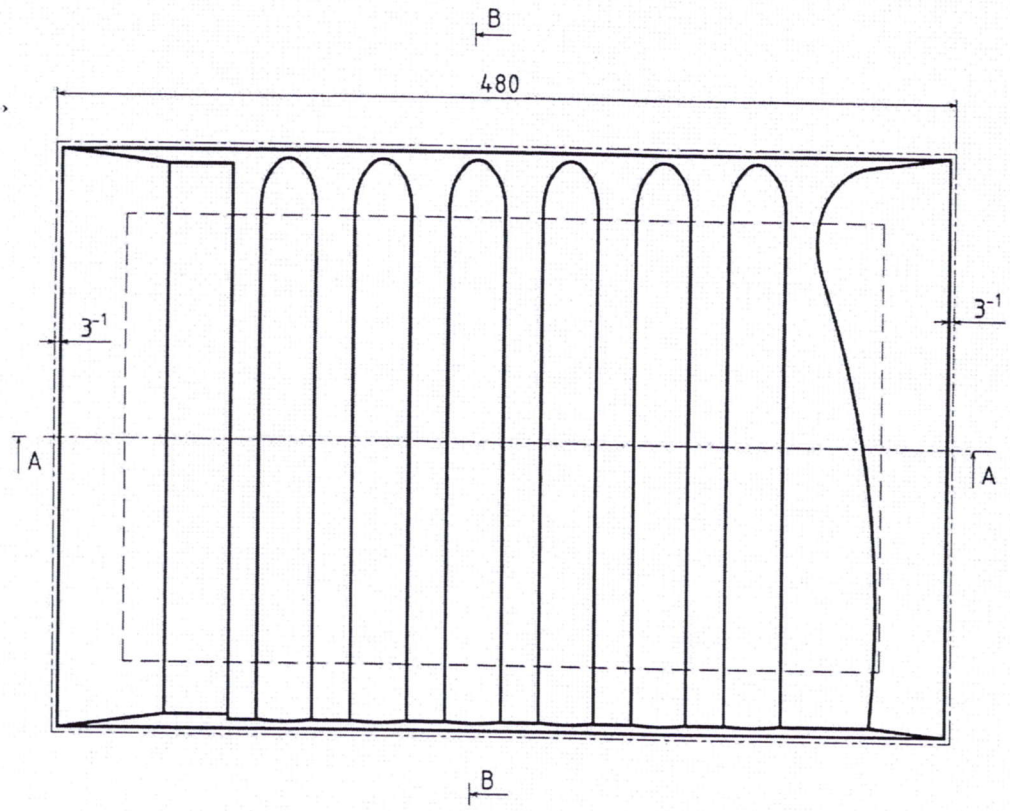

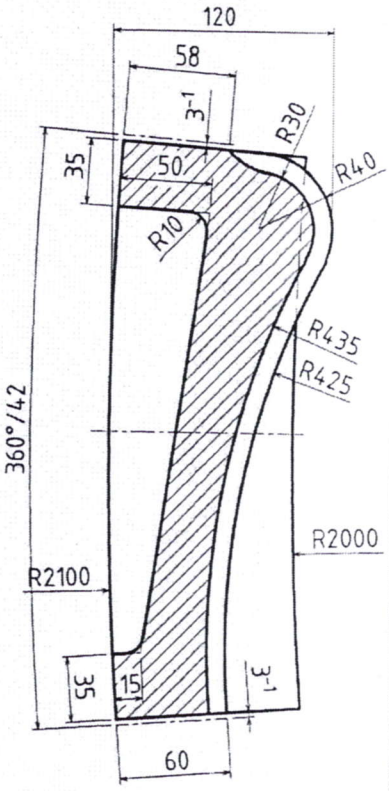

B-B

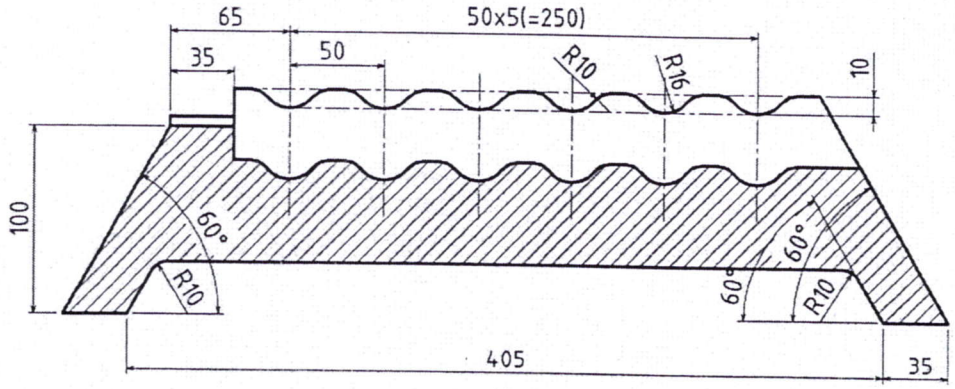

A-A

YÊU CẦU KĨ THUẬT:

- Dung sai kích thước còn lại lấy theo ±IT15
- Mác thép hiện tại để tham khảo, nhà cung cấp có thể thay đổi mác thép để đảm bảo các yêu cầu sau:

+ Chi tiết đạt độ cứng ≥40HRC, có báo cáo kết quả phân tích thành phần hóa học và độ cứng của sản phẩm do đơn vị thứ 3 có thẩm quyền phân tích.

+ Độ mòn bề mặt không vượt quá 7 mm trong 12 tháng kể từ ngày đưa thiết bị vào sử dụng hoặc sản lượng sản xuất xi măng bột đạt 920.000 tấn (tùy điều kiện nào đến trước)

- Chi tiết không cong vênh, nút, rỗ, ngót. Làm sạch cát, ba via, cùn cạnh sắc.
- Các bán kính đúc: lấy R=3÷5mm.

CÔNG TY CỔ PHẦN XI MĂNG TÂN QUANG - VVMI				Thiết bị: MÁY NGHIỀN XI -281.15	
Ch. năng	Họ và tên	Chữ ký	Ngày tháng	Chi tiết: TẤM LÓT KHOANG THÔ- 04	TLKT - 01 - 004 - CĐ
GĐ	Tống Thanh Sơn				Số lượng: — / Khối lượng: 57±5% kg/tấm
P.CĐ	Nguyễn Văn Phương				
Kiểm tra	Nguyễn Anh Tuyên				VL: 110Cr13Mo
Vẽ	Hoàng Trung Kiên		7/9/20		