TỔNG CÔNG TY CÔNG NGHIỆP MỎ VIỆT BẮC TKV - CTCP
CÔNG TY CỔ PHẦN XI MĂNG TÂN QUANG – VVMI
Số 1119 /TB - CTQ

CỘNG HÒA XÃ HỘI CHỦ NGHĨA VIỆT NAM
Độc lập - Tự do - Hạnh phúc

Tuyên Quang, ngày 23 tháng 11 năm 2026

THÔNG BÁO MỜI BÁO GIÁ

Đơn hàng: Cung cấp Trục + bánh răng nhỏ, nhíp bánh răng lớn lò quay

Kính gửi: Các nhà cung cấp quan tâm

Hiên nay, Công ty cổ phần xi măng Tân Quang – VVMI đang có nhu mua Cung cấp Trục + bánh răng nhỏ, nhíp bánh răng lớn lò quay. Chúng tôi trân trọng kính mời các nhà cung cấp quan tâm gửi báo giá chi tiết cho đơn hàng này với số lượng, chủng loại và các điều kiện thương mại cụ thể như sau:

A. Chủng loại, số lượng hàng hoá:

TT	Tên, quy cách hàng hoá	ĐV tính	Đơn giá chưa bao gồm	Thuế GTGT
1	Trục, bánh răng nhỏ lò quay	Đồng/Bộ		
2	Nhíp vành răng lò quay	Đồng/Cái		

Ghi chú:
- Thông số kỹ thuật: Theo bản vẽ đính kèm
+ Trục, bánh răng nhỏ lò quay: Theo bản vẽ TBRNL-255.01-01-CĐ
+ Nhíp vành răng lò quay: Theo bản vẽ LQ-255.01-01-CĐ;
- Tiêu chuẩn chất lượng: Hàng mới 100%, chưa qua sử dụng

B. Các điều kiện thương mại

1. Thời gian giao hàng: *[Nhà cung cấp nêu rõ thời gian dự kiến giao hàng]*
2. Địa điểm giao hàng: Giao hàng tại kho Công ty cổ phần xi măng Tân Quang – VVMI
3. Thời gian thanh toán: Trong vòng 60 ngày kể từ ngày giao hàng
4. Thời gian bảo hành: Hàng hoá bảo hành ≥ 12 tháng kể từ bàn giao đưa vào sử dụng.
5. Hiệu lực của báo giá: Tối thiểu 45 ngày kể từ ngày báo giá
6. Nhà sản xuất, xuất xứ: Nêu rõ nhà sản xuất, xuất xứ của hàng hoá

Nếu cần thêm thông tin hoặc có bất kỳ câu hỏi nào về thông báo này, vui lòng liên hệ:

- Đơn vị: Công ty cổ phần xi măng Tân Quang – VVMI; Địa chỉ: Tổ dân phố 3, phường Nông Tiến, tỉnh Tuyên Quang
- Điện thoại: 02073.881.268 hoặc cán bộ phụ trách: Đỗ Trường Giang, điện thoại: 0983.594.289

Công ty cổ phần xi măng Tân Quang – VVMI kính mời các nhà cung cấp gửi báo giá về địa chỉ trên trước ngày 26/11/2026.

Xin trân trọng cảm ơn!

Nơi nhận:
- https://vinacomin.vn/vi
- https://ximangtanquang.com.vn
- Lưu VT, G(03).

GIÁM ĐỐC

CÔNG TY CỔ PHẦN XI MĂNG TÂN QUANG - VVMI

Tống Thanh Sơn

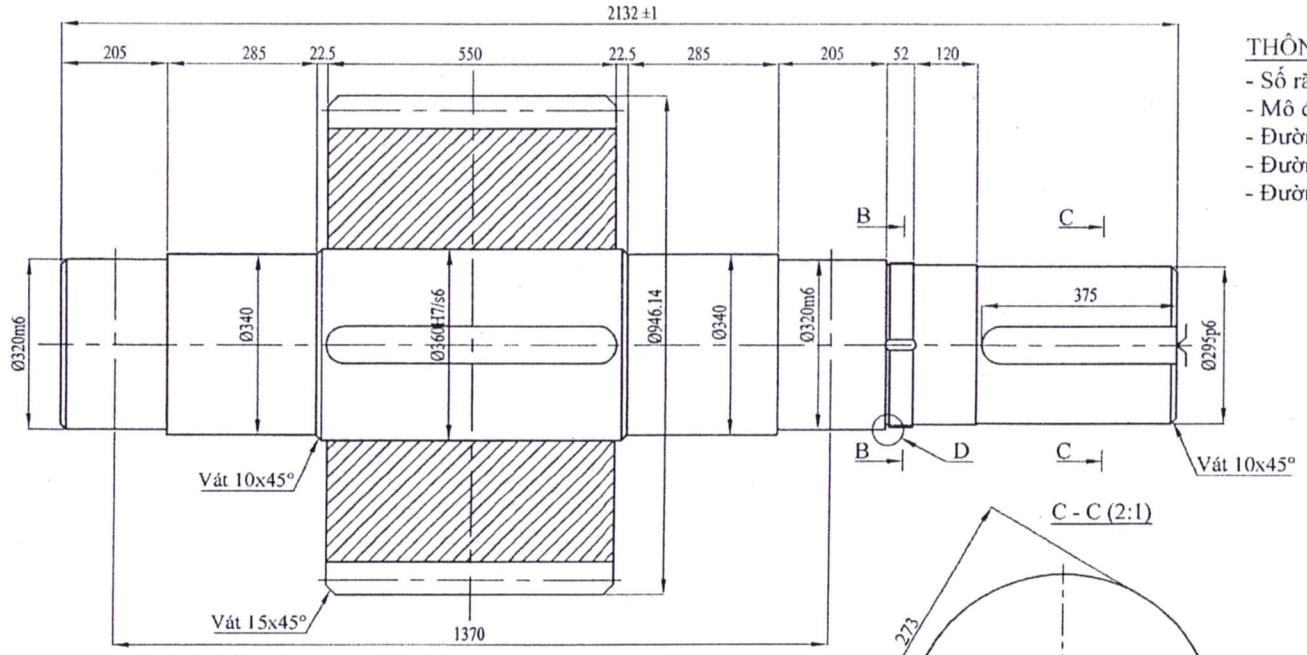

THÔNG SỐ CHÍNH:

- Số răng Z = 31.
- Mô đun pháp: Mn = 28.
- Đường kính vòng đỉnh: Da = 946.14.
- Đường kính vòng chia: D = 890.14 (tham khảo).
- Đường kính vòng chân: De = 820.14 (tham khảo).

C - C (2:1)

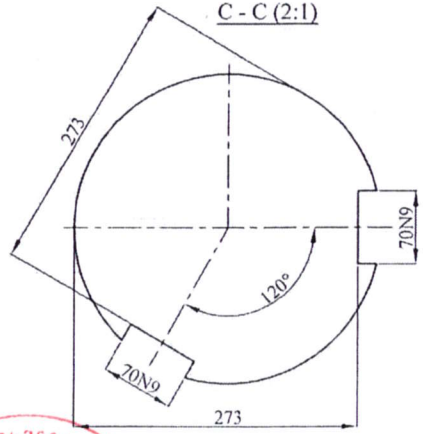

B - B (2:1)

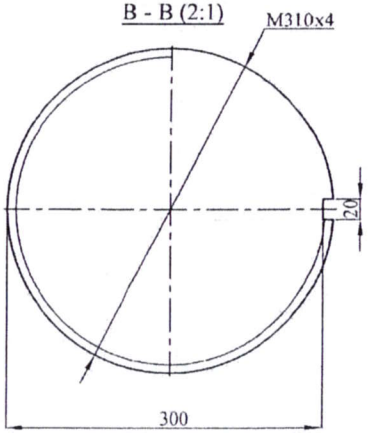

D (5:1)

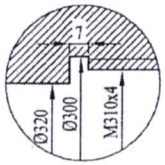

THÔNG SỐ THIẾT BỊ, CHI TIẾT
*** Thông số thiết bị:**
Tên thiết bị: Lò quay Φ4x60m
Năng suất: 2500t/ngày
Độ nghiêng: 4% (Sina)
Tốc độ quay: - Truyền động chính: 0.4-4.07 vòng/phút - Truyền động phụ: 8.2 vòng/giờ
Số bệ đỡ: 03 bệ
Dạng truyền động: Truyền động đơn
*** Thông số chi tiết:**
Tên chi tiết: Trục, bánh răng nhỏ lò quay
Số lượng: 01 bộ
Nhà chế tạo: Jiangsu Pengfei Group Co., Ltd

YÊU CẦU KỸ THUẬT:

- Các kích thước trên bản vẽ là để tham khảo.
- Nhà cung cấp có thể đến hiện trường, khảo sát, đo kiểm thực tế, thiết kế. Bảo đảm đồng bộ với thiết bị của nhà chế tạo OEM sản xuất.
- Nhà cung cấp tự tính toán sử dụng vật liệu phù hợp để gia công, đảm bảo chi tiết làm việc an toàn ổn định theo thông số thiết bị, chi tiết.

CÔNG TY CP XI MĂNG TÂN QUANG - VVMI			
Ch. năng	Họ và tên	Chữ ký	Ngày tháng
Duyệt	Đặng Văn Hải		
P.cơ điện	Nguyễn V Phương		
Kiểm tra	Nguyễn A Tuyên		
Vẽ	Vũ Ngọc Thông		T10/2026

Thiết bị: LÒ QUAY 255.01

BV chi tiết: TRỤC, BÁNH RĂNG NHỎ LÒ QUAY

TBRNL-255.01-01-CĐ	
Số lượng	Khối lượng
	3690 ±5%kg/bộ
Số tờ: 01	Tờ số: 01/01

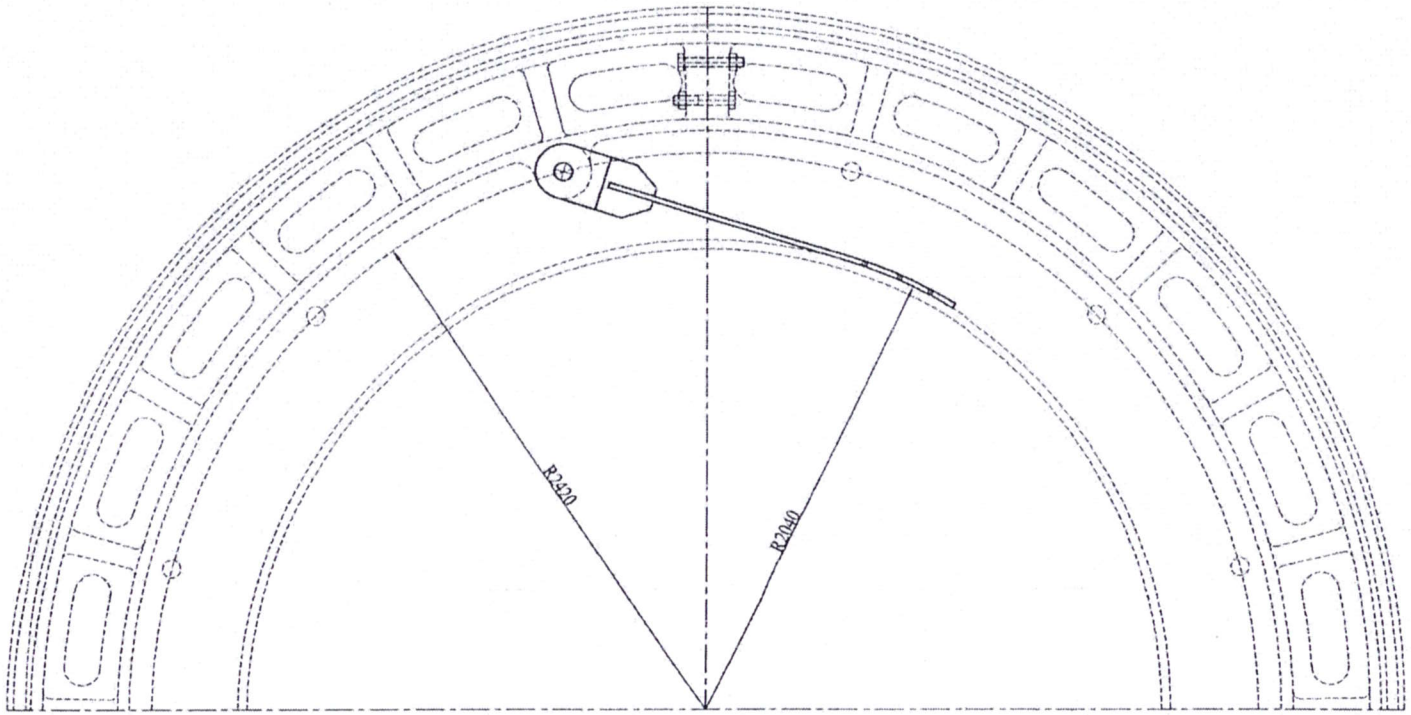

THÔNG SỐ THIẾT BỊ, CHI TIẾT
*** Thông số thiết bị:**
Tên thiết bị: Lò quay Φ4x60m
Năng suất: 2500t/ngày
Độ nghiêng: 4% (Sina)
Tốc độ quay: - Truyền động chính: 0.4-4.07 vòng/phút - Truyền động phụ: 8.2 vòng/giờ
Số bệ đỡ: 03 bệ
Dạng truyền động: Truyền động đơn
*** Thông số chi tiết:**
Tên chi tiết: Nhíp vành răng lò quay
Số lượng: 12 cái
Nhà chế tạo: Jiangsu Pengfei Group Co.. Ltd

YÊU CẦU KỸ THUẬT:

- Nét mảnh thể hiện các chi tiết có sẵn.
- Nét liền đậm thể hiện chi tiết thay thế.
- Nhà cung cấp có thể đến hiện trường, khảo sát, đo kiểm thực tế, thiết kế. Bảo đảm đồng bộ với kết cấu vành răng, thân lò và các chi tiết liên kết với thiết bị của nhà chế tạo OEM sản xuất.
- Nhà cung cấp tự tính toán sử dụng vật liệu phù hợp để gia công, đảm bảo chi tiết làm việc an toàn ổn định theo thông số thiết bị, chi tiết.

CÔNG TY CP XI MĂNG TÂN QUANG - VVMI				*Thiết bị:* LÒ QUAY 255.01	
Ch. năng	Họ và tên	Chữ ký	Ngày tháng	*BV Lắp:* NHÍP VÀNH RĂNG LÒ QUAY	LQ-255.01-01-CĐ
Duyệt	Đặng Văn Hải				Số lượng: 12 Cái; Khối lượng: 285±5%kg/cái
P.cơ điện	Nguyễn V Phương				Số tờ: 01; Tờ số: 01/01
Kiểm tra	Nguyễn A Tuyên				
Vẽ	Vũ Ngọc Thông				